PRZEKRÓJ

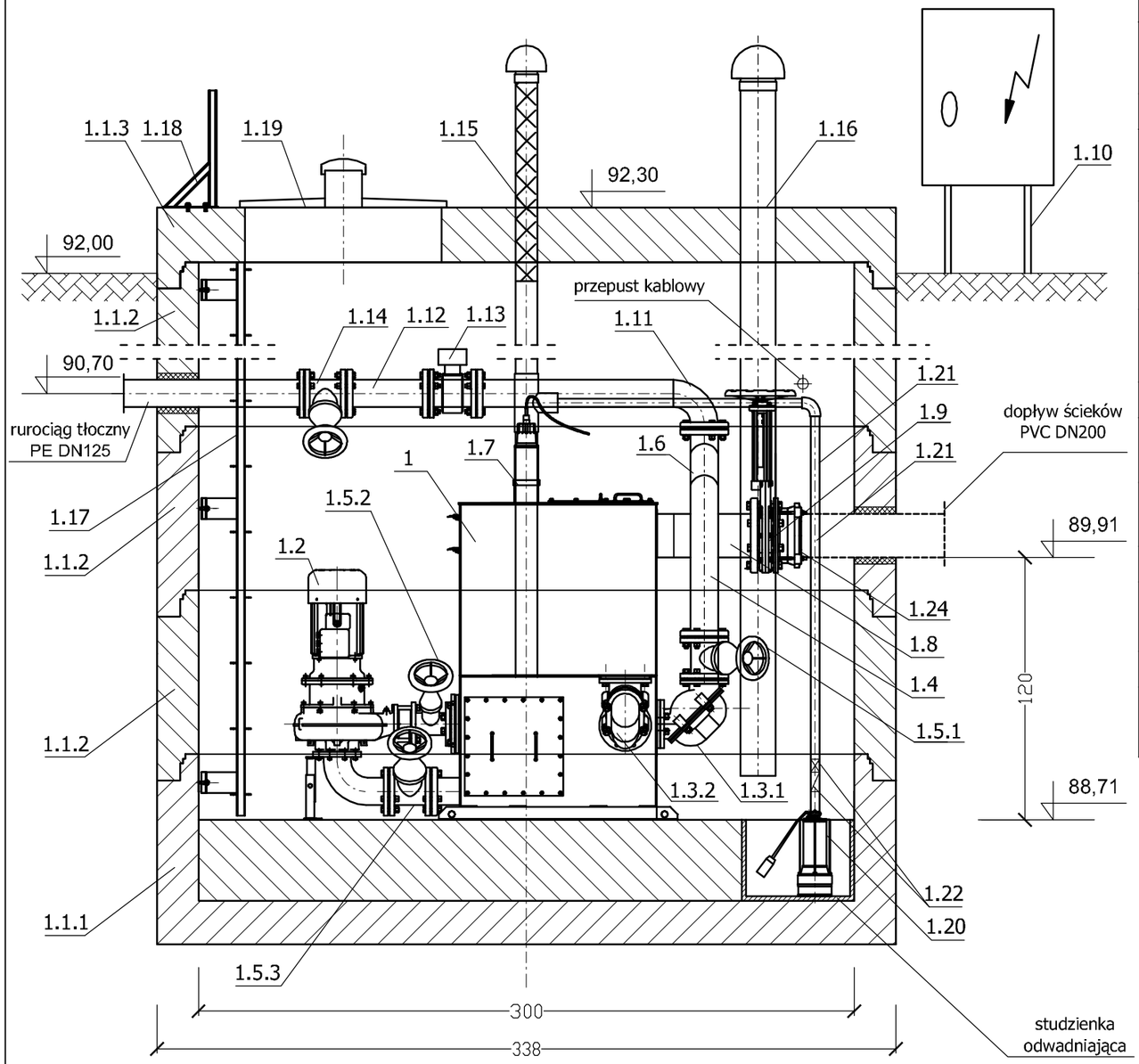

Wyszczególnienie	
L.P	NAZWA
1	Tłocznia ścieków TSA.2.45
1.1.1	Podstawa studni tupu U PSU 3000/750 - ALSYBET
1.1.2	Element studni typu U ESU 3000/750 - ALSYBET
1.1.3	Płyta redukcyjna typu U POPU 3380 - ALSYBET
1.2	Pompa typu FZ
1.3.1	Zawór zwrotny kulowy na tłoczeniu DN125 PN10
1.3.2	Zawór zwrotny na napływie DN125 PN10
1.4	Pion tłoczny DN125 ze stali k.o.
1.5.1	Zasuwa kołnierzowa, miękkouszczelniona DN125
1.5.2	Zasuwa nożowa DN100
1.5.3	Zasuwa kołnierzowa, miekkouszcz. DN125
1.6	Tłoczny rurociąg zbiorczy DN125, ze stali k.o.
1.7	Sonda ultradźwiękowa
1.8	Przyłącze kanału grawitacyjnego DN200, ze stali k.o.
1.9	Zasuwa nożowa DN200
1.10	Urządznie zabezpieczjąco-sterujące UZS.8.

OPCJA	
L.P	NAZWA
1.11	Podzespół kolanowy DN125
1.12	Rurociąg tłoczny wewnątrz komory DN125
1.13	Przepływomierz elektomagnetyczny DN125
1.14	Zasuwa kołnierzowa,miękkouszcz. DN125
1.15	Wentylacja zbiornika tłoczni z rur PVC DN100 z kominkiem wywiewnym PVC DN100 z biofiltrem REBF-100
1.16	Wentylacja komory DN160
1.17	Drabinka złazowa ze stali k.o.
1.18	Drabinka wsporcza ze stali k.o.
1.19	Pokrywa włazu 800x900 z wywiewką Ø100, antywłamaniowa
1.20	Pompa odwadniająca FZA.1.02
1.21	Przewód odwadniający DN40
1.22	Zasuwa i zawór zwrotny dla pompy odwadniającej 1 1/2 "
1.24	Łącznik rurowo-kołnierzowy DN200

UWAGA:
Tłocznie ścieków wykonać według projektu wykonawczego

SIECIOWA PRZEPOMPOWNIA ŚCIEKÓW "GÓRZNO I"

Skala 1:25

PRZEDSIĘBIORSTWO GOSPODARKI WODNO-ŚCIEKOWEJ
„BIOBOX"Wiesław Mikołajczuk 87-100Toruń ul. Polna 101tel.(0-56)659 70 03

PROJEKT BUDOWLANY: SIEĆ KANALIZACJI SANITARNEJ	**PROJEKTANT**	**UPRAWNIENIA**	**PODPIS**
INWESTOR: GMINA GÓRZNO	Janusz Żurawski	GP.I. 7342/46/TO/91 (spec. instal.-inżynieryjna)	
OBIEKT : Kanalizacja sanitarna z przyłączami dla wsi Zaborowo i rurociąg tłoczny z miejskiej oczyszczalni ścieków w Górznie do oczyszczalni w Miesiączkowie	**SPRAWDZIŁ**	**UPRAWNIENIA**	**PODPIS**
	mgr inż. Wiesław Mikołajczuk	UAN-N-V/60/TO/84 (spec. instal.-inżynieryjna)	
SKALA: 1:25	DATA: Sierpień 2008 r.		RYS Nr 22