WIDOK OD STRONY PLAŻY

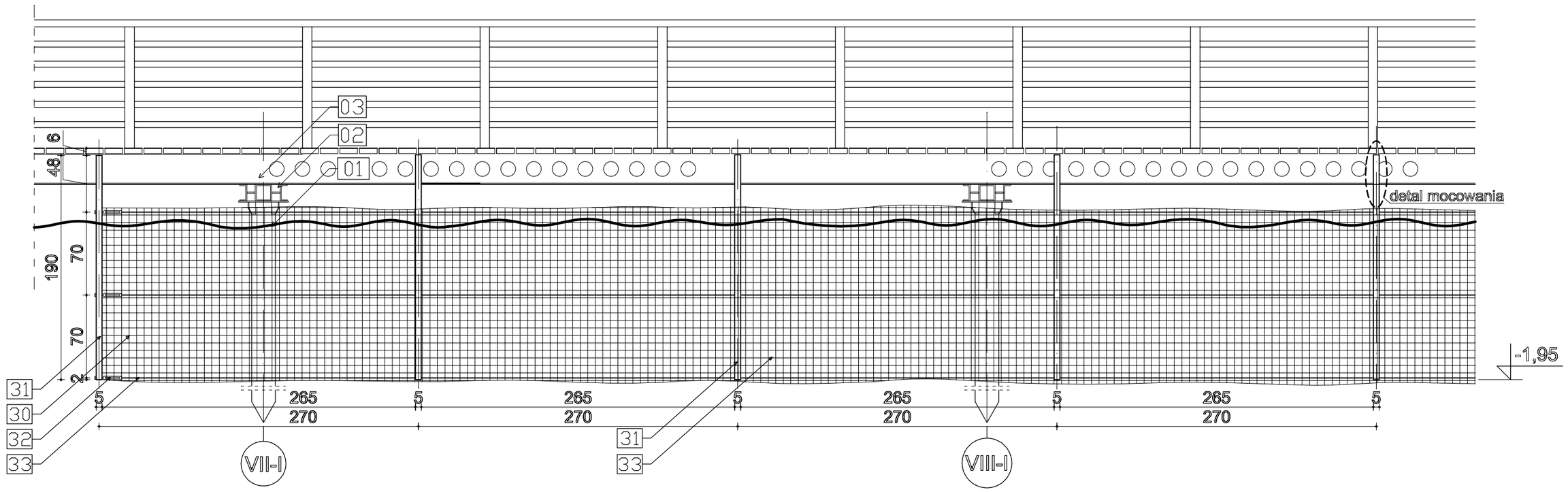

DETAL MOCOWANIA SŁUPKA (nr 34)

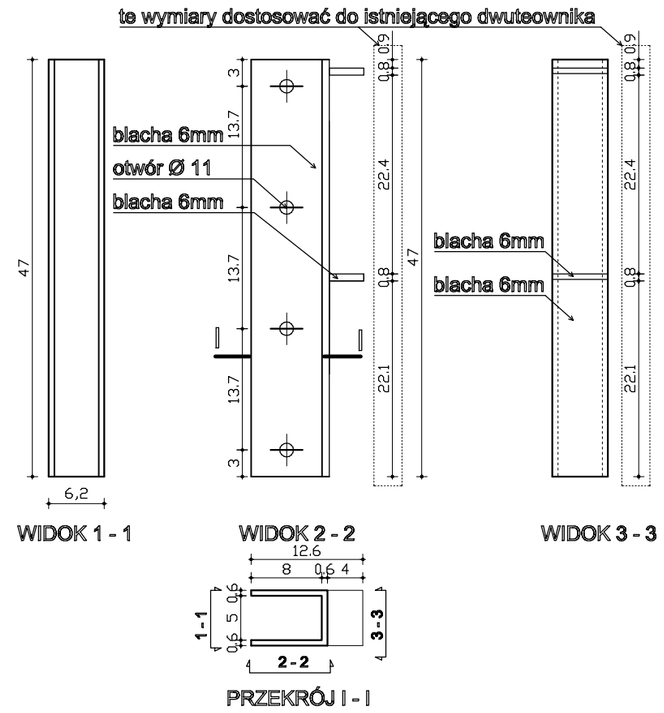

WYCINEK RZUTU

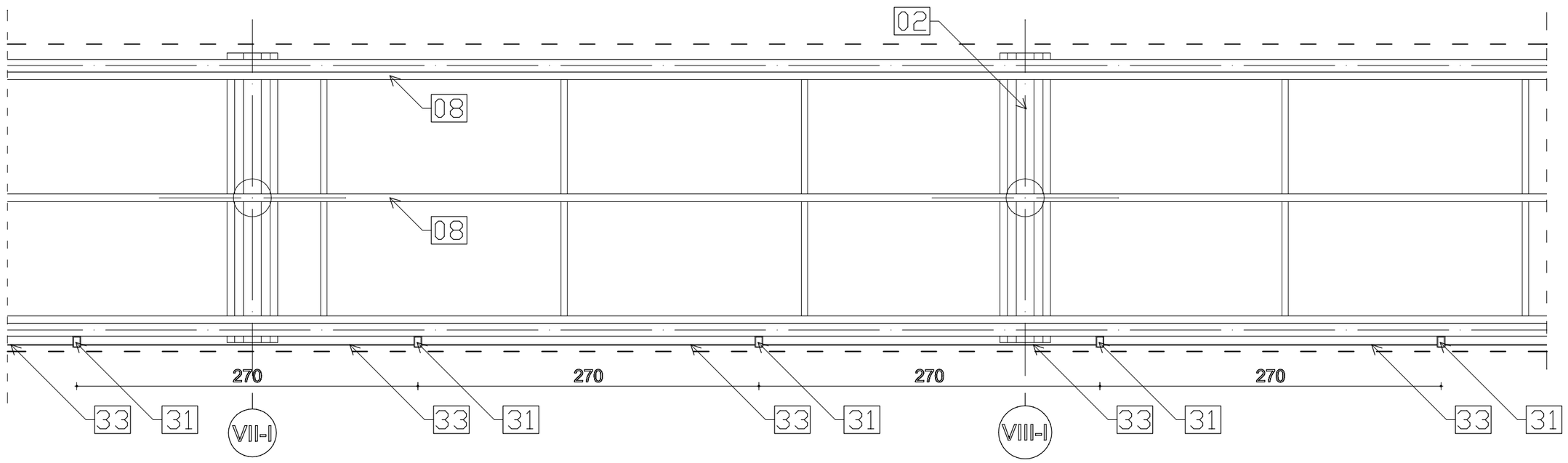

PRZEDMIOT OPRACOWANIA:	BUDOWA MAŁEJ INFRASTRUKTURY TURYSTUCZNEJ NA KĄPIELISKU MIEJSKIM W GÓRZNIE	
OBIEKT:	POMOST GŁÓWNY - - SIATKA ODGRADZAJĄCA	SKALA 1:50
PRZEDMIOT RYSUNKU:	RZUT, WIDOK, DETAL	NR RYS. A/3-1
ADRES INWESTYCJI:	GÓRZNO - PLAŻA MIEJSKA	DATA 07.2014
INWESTOR:	Gmina Górzno ul. Rynek 1, Górzno 87-320	
AUTORZY PROJEKTU:	Pracownia Architektoniczna "PLAN" ul. Przemysłowa 5/5, Lidzbark 13-230	
	OPRACOWANIE - mgr inż.arch.Maciej Kwiatkowski	
	ARCHITEKTURA- mgr inż.arch. Jerzy Ebing upr. nr -Cie 54-98	Podpis: